Tato dokumentace je duševním vlastnictvím chráněným platnými zákony. Nesmí být bez předchozího písemného souhlasu autora kopírována, rozmnožována, upravována a zpřístupněna třetím osobám. Projektant při návrhu, výpočtu a vypracování projektové dokumentace předpokládal, že stavba bude prováděna dle platných norem ČSN. | Textová část je nedílnou součástí dokumentace. Veškeré rozměry konstrukcí jsou uvedeny ve skladebných rozměrech. Stavbu dle této projektové dokumentace musí provádět odborná firma k tomu ze zákona způsobilá.

LAPLAN

LAPLAN a.s., Cejl 504/38, 602 00 Brno
IČO: 292 01 691, laplan.cz
ID datové schránky: f9umfsq

0,000 = 516,00 m n. m. - B.p.v.

Provozní objekt Pelhřimovské vodárenské s.r.o.

Název stavby

k. ú. Pelhřimov

Místo

Město Pelhřimov, Masarykovo náměstí 1, 393 01 Pelhřimov

Stavebník

1.2.0.4.1 Provozní budova

Stavební objekt

D.1.1 Architektonicko - stavební řešení

Část dokumentace

Provádění stavby

Stupeň dokumentace

Výpis zámečnických výrobků — A4

Název výkresu — Měřítko — Formát

Číslo výkresu	Revize	Datum	Kótováno	Číslo zakázky	Sada
D.1.1.3.406	00	31.7.2025	mm	20_2406	

Ing. Filip Vacek
Hlavní projektant

Ing. Zuzana Sedláková
Vypracoval

Ing. arch. Martin Pavlun
Autor

Ing. arch. Martin Pavlun
Autorizovaná osoba

VÝPIS ZÁMEČNICKÝCH VÝROBKŮ

OBJEKT
1.2.0.4.1 PROVOZNÍ BUDOVA

Pozn.: Součástí všech prvků jsou doplňující prvky nutné k osazení, upevnění a funkci, tzn. dilatační spojky, spojovací a upevňovací materiál, apod.. Všechny uvedené prvky je nutno před výrobou přeměřit. Navržená barevnost bude odsouhlasená investorem v rámci tříkolového vzorkování

OZN.	SCHÉMA	CELK. [ks]
Z 01	ZÁBRADLÍ SCHODIŠTĚ m. č. 1.02b a 2.01b - iM12	

PŮDORYS

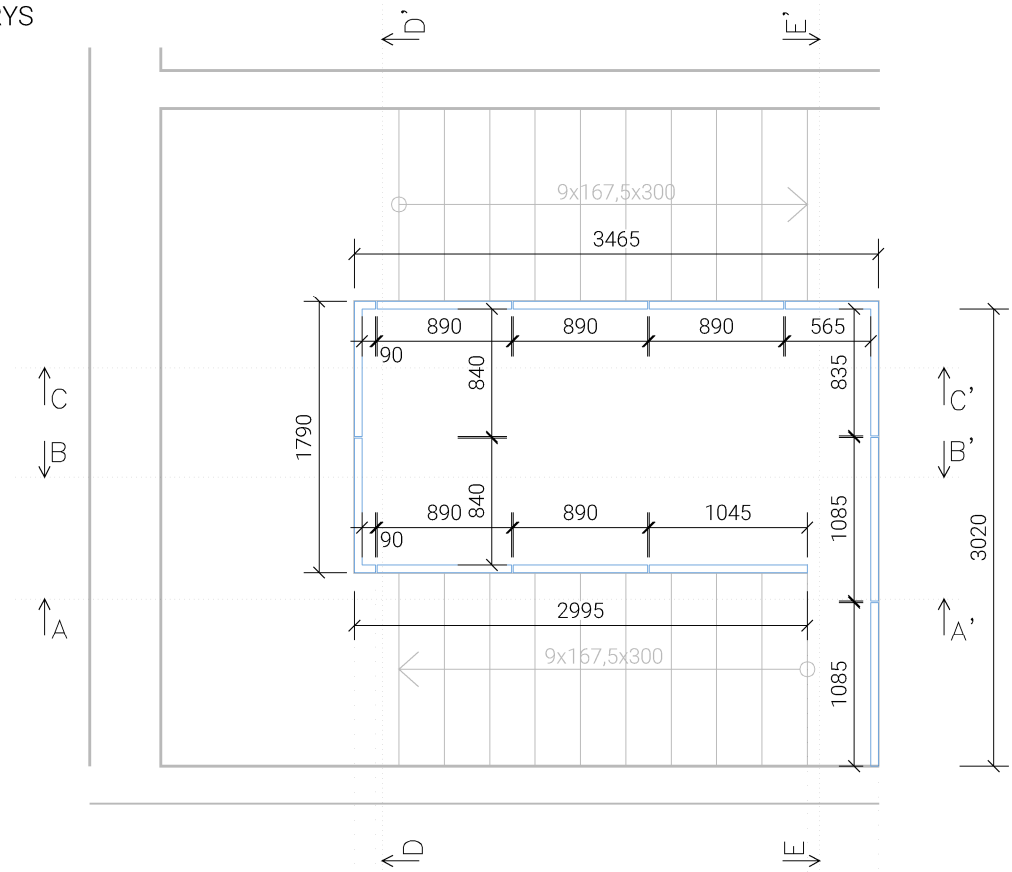

ŘEZ A-A'

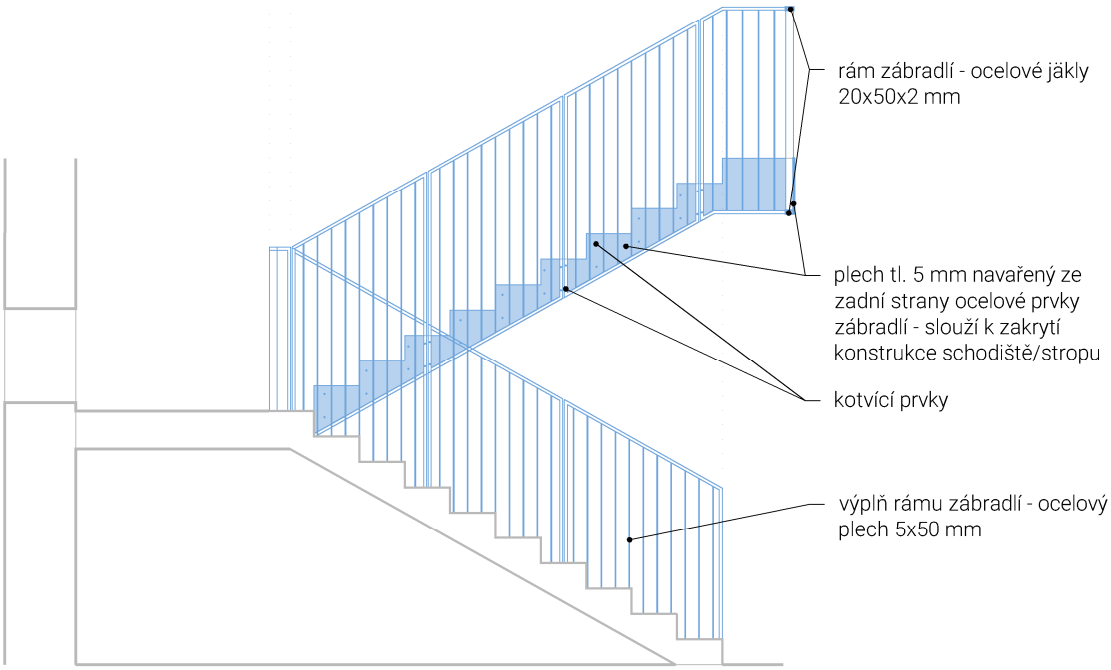

VÝPIS ZÁMEČNICKÝCH VÝROBKŮ

OBJEKT
1.2.0.4.1 PROVOZNÍ BUDOVA

Pozn.: Součástí všech prvků jsou doplňující prvky nutné k osazení, upevnění a funkci, tzn. dilatační spojky, spojovací a upevňovací materiál, apod.. Všechny uvedené prvky je nutno před výrobou přeměřit. Navržená barevnost bude odsouhlasená investorem v rámci tříkolového vzorkování

OZN.	SCHÉMA	CELK. [ks]
Z 01	ZÁBRADLÍ SCHODIŠTĚ m. č. 1.02b a 2.01b - iM12	

ŘEZ B-B'

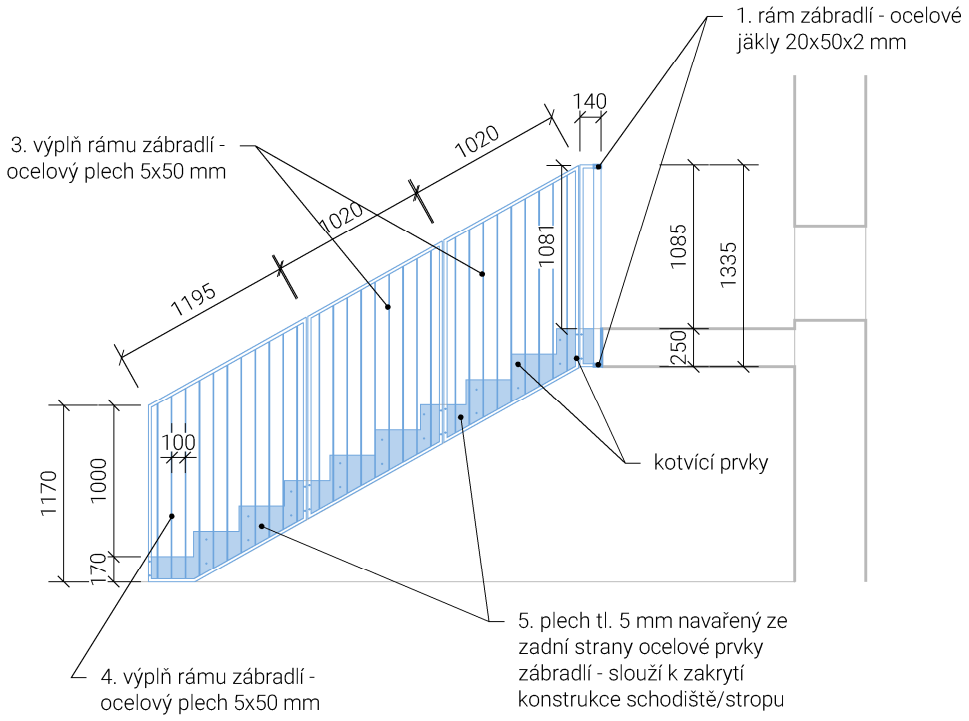

ŘEZ C-C'

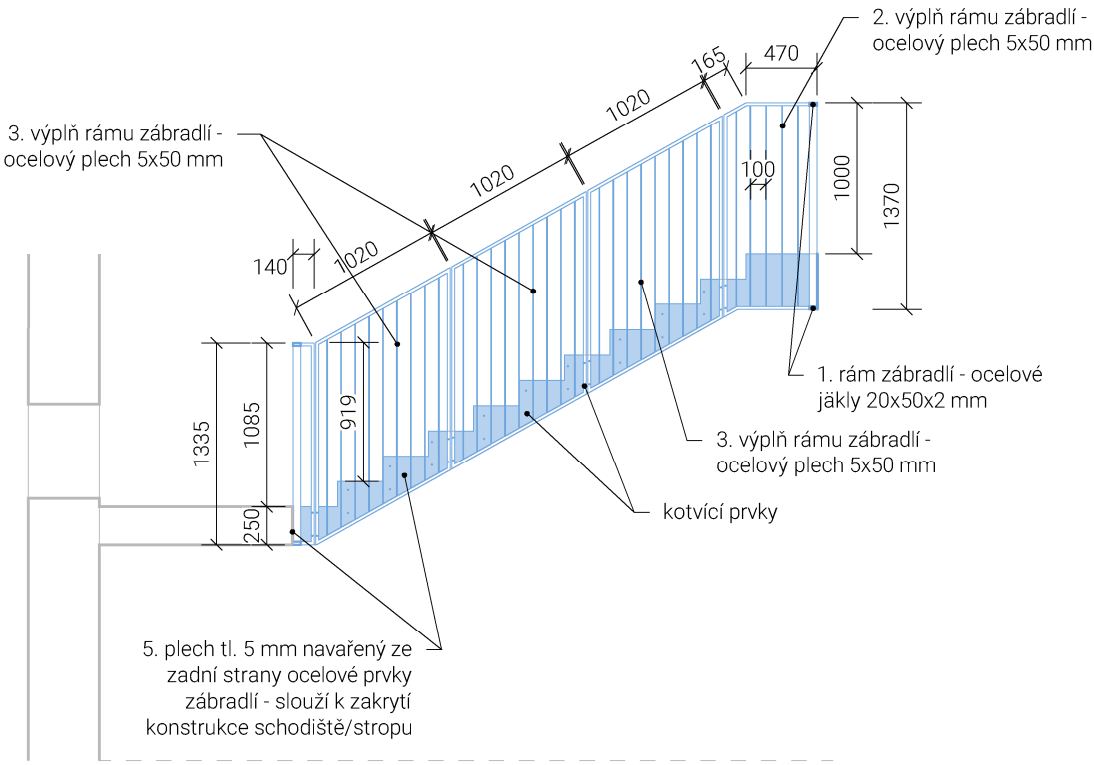

VÝPIS ZÁMEČNICKÝCH VÝROBKŮ

OBJEKT
1.2.0.4.1 PROVOZNÍ BUDOVA

Pozn.: Součástí všech prvků jsou doplňující prvky nutné k osazení, upevnění a funkci, tzn. dilatační spojky, spojovací a upevňovací materiál, apod.. Všechny uvedené prvky je nutno před výrobou přeměřit. Navržená barevnost bude odsouhlasená investorem v rámci tříkolového vzorkování

OZN.	SCHÉMA	CELK. [ks]

Z 01

ZÁBRADLÍ SCHODIŠTĚ m. č. 1.02b a 2.01b - iM12

ŘEZ D-D'

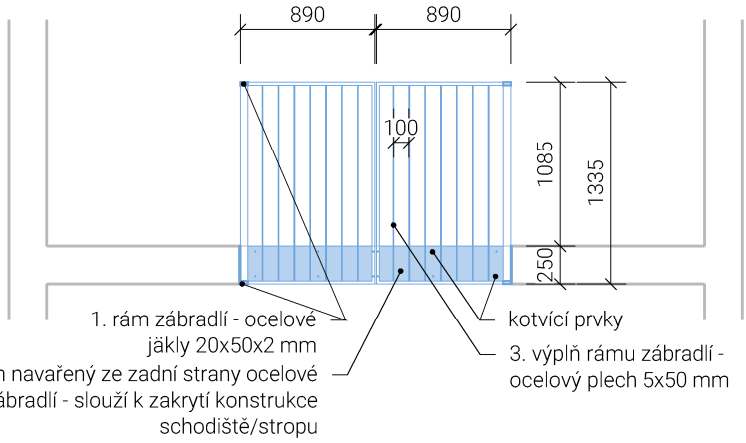

ŘEZ E-E'

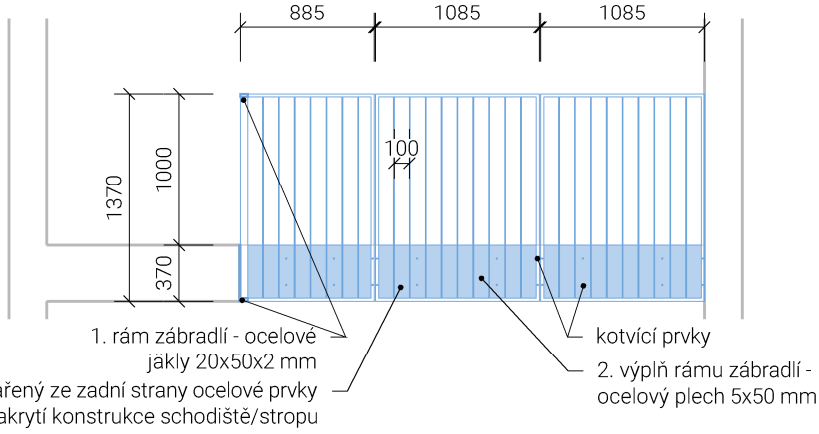

- materiál: - ocel, práškově lakováno (barva viz Kniha standardů - iM12)
- rozměry: - rám: ocelové jákly 20x50x2 mm
  - výplň rámu: plechy 5x50 mm
  - zakrytí konstrukce schodiště a stropu: plech tl. 5 mm
  - délka celého zábradlí: 11,3 m
- prvky (jákly a plechy) jsou na sebe navařovány
- zábradlí bude přes ocelové jákly a plech kotveno pomocí kotevních prvků do nosné konstrukce (strop, schodiště)
- výška zábradlí: 1000 mm, na mezipodestě 1085 mm
- vzdálenost mezi svyslými prvky výplně: 100 mm
- celková hmotnost: 695,200 kg
- umístění: interiér
- referenční obrázek:

	PROFIL	ROZMĚRY (mm)		HMOTNOST (kg)		
		DÉLKA (mm)	POČ. KS	kg/bm	kg/1ks	celkem
1.	Rám zábr.- ocel. jekl 20x50x2 mm	70 950	1	2,03	144,029	144,029
2.	Výplň- ocel. pásovina 50x5 mm	1 350	29	2,00	2,700	78,300
3.	Výplň- ocel. pásovina 50x5 mm	1 300	69	2,00	2,600	179,400
4.	Výplň- ocel. pásovina 50x5 mm	1 160	3	2,00	2,320	6,960
5.	spodní část- ocel. plech tl. 5mm	3 537 630 mm2	1	39,5	170,650	170,650
Celkem (bez dořezů a kotvících prvků)						579,339
Celková hmotnost (s dořezy a kotvícími prvky)						695,200

1

VÝPIS ZÁMEČNICKÝCH VÝROBKŮ

OBJEKT
1.2.0.4.1 PROVOZNÍ BUDOVA

Pozn.: Součástí všech prvků jsou doplňující prvky nutné k osazení, upevnění a funkci, tzn. dilatační spojky, spojovací a upevňovací materiál, apod.. Všechny uvedené prvky je nutno před výrobou přeměřit. Navržená barevnost bude odsouhlasená investorem v rámci tříkolového vzorkování

OZN.	SCHÉMA	CELK. [ks]

7/02

MADLO NA SCHODIŠTI m. č. 1.02b, 2.01b - iM12

PŮDORYS

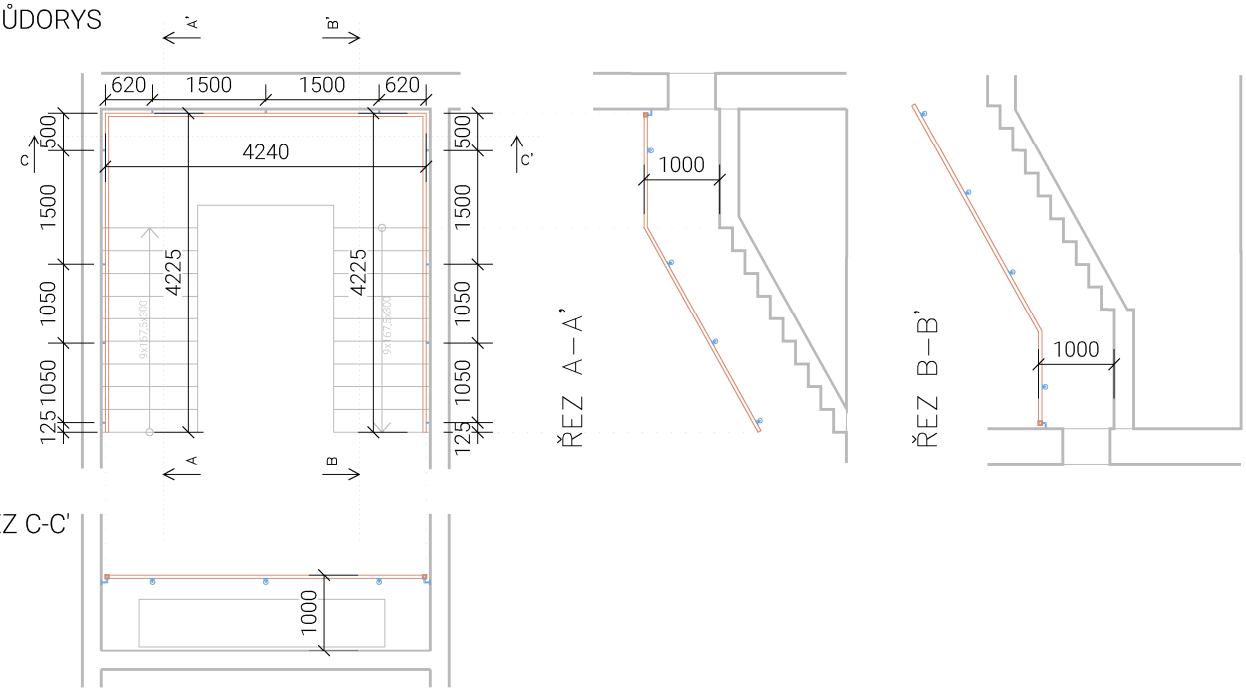

- materiál: - držáky - ocel, práškově lakováno (podrobněji viz Kniha standardů - iM12)
  - madlo - dřevěné (podrobněji viz Kniha standardů - iM12)
- rozměry: - madlo 45x45 mm se zaoblenými hranami
  - délka madla 13,0 m
- madlo bude kotveno pomocí nerezových držáků do zdiva (uchycení držáku pomocí jednoho šroubu)
- počet držáků do zdiva: 11
- výška madla: 1000 mm
- madlo bude s vlepeným LED páskem (napojeno na napájecí kabel)
- umístění: interiér

- referenční obrázek:

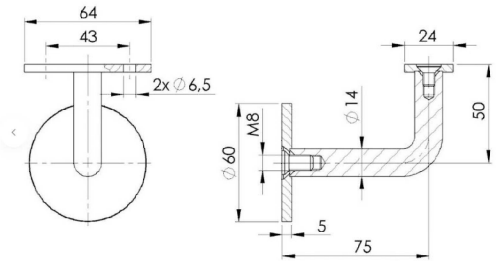

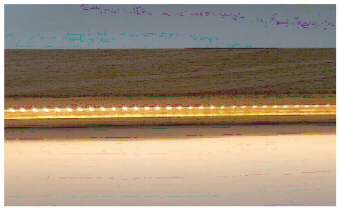

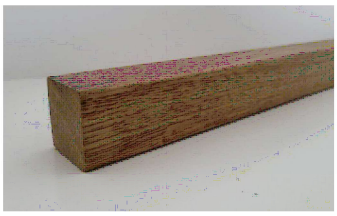

	PROFIL	ROZMĚRY (mm)		HMOTNOST (kg)		
		DÉLKA (mm)	POČ. KS	kg/bm	kg/1ks	celkem
1.	Ocelo. pásovina tl. 5mm	5 000 mm2	11	4,10	0,050	0,550
2.	ocel. tyč d14 mm	140	11	1,21	0,170	1,870
Celkem (bez dořezů a kotvících prvků)						2,420
Celková hmotnost (s dořezy a kotvícími prvky)						5,000

Celková délka dřevěného madla 13 m

1

Pozn.: Součástí všech prvků jsou doplňující prvky nutné k osazení, upevnění a funkci, tzn. dilatační spojky, spojovací a upevňovací materiál, apod.. Všechny uvedené prvky je nutno před výrobou přeměřit. Navržená barevnost bude odsouhlasená investorem v rámci tříkolového vzorkování

OZN.	SCHÉMA	CELK. [ks]

Z 03

ZÁBRADLÍ U OTVORŮ V MÍSTNOSTI 2.01a - iM12

PŮDORYS

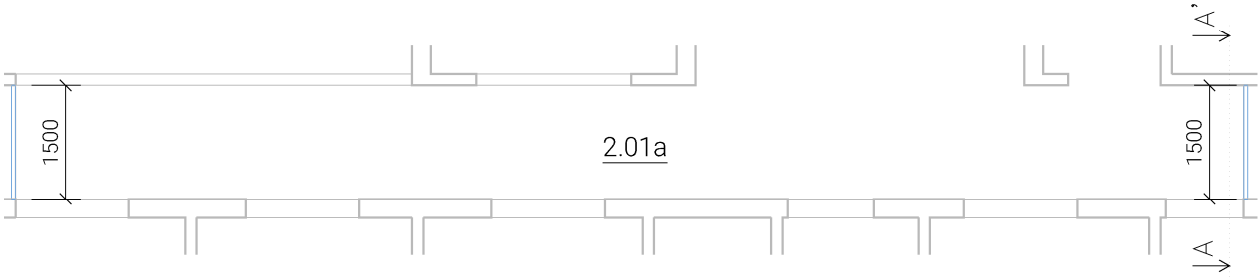

ŘEZ A-A'

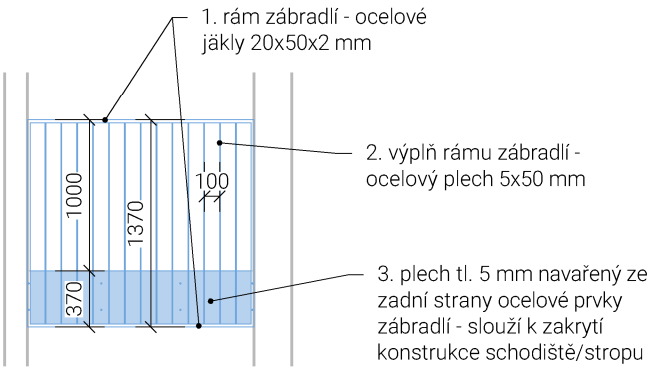

- materiál: - ocel, práškově lakováno (barva viz Kniha standardů - iM12)
- rozměry: - rám: ocelové jákly 20x50x2 mm
  - výplň rámu: plechy 5x50 mm
  - zakrytí konstrukce schodiště a stropu: plech tl. 5 mm
  - délka celého zábradlí: 2x1,5 m
- prvky (jákly a plechy) jsou na sebe navařovány
- zábradlí bude přes ocelové jákly a plech kotveno pomocí kotevních prvků do nosné konstrukce
- výška zábradlí: 1000 mm
- vzdálenost mezi svyslými prvky výplně: 100 mm
- celková hmotnost: 169,380 kg
- umístění: interiér

- referenční obrázek:

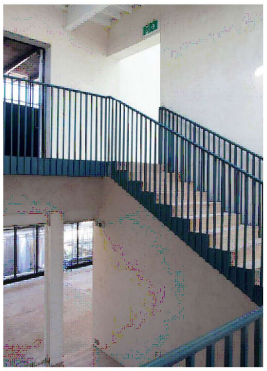

	PROFIL	ROZMĚRY (mm)		HMOTNOST (kg)		
		DÉLKA (mm)	POČ. KS	kg/bm	kg/1ks	celkem
1.	Rám zábr. - ocel. jekl 20x50x2 mm	5 800	2	2,03	11,774	23,548
2.	Výplň- ocel. pásovina 50x5 mm	1 350	26	2,00	2,700	70,200
3.	spodní část- ocel. plech tl. 5mm	600 000 mm2	2	39,5	23,700	47,400
Celkem (bez dořezů a kotvících prvků)						141,148
Celková hmotnost (s dořezy a kotvícími prvky)						169,380

CELK. [ks]: 2

VÝPIS ZÁMEČNICKÝCH VÝROBKŮ

OBJEKT
1.2.0.4.1 PROVOZNÍ BUDOVA

Pozn.: Součástí všech prvků jsou doplňující prvky nutné k osazení, upevnění a funkci, tzn. dilatační spojky, spojovací a upevňovací materiál, apod.. Všechny uvedené prvky je nutno před výrobou přeměřit. Navržená barevnost bude odsouhlasená investorem v rámci tříkolového vzorkování

OZN.	SCHÉMA	CELK. [ks]

Z 04

PODLAHA Z POROROŠTU V m. č. 1.29 - iM30

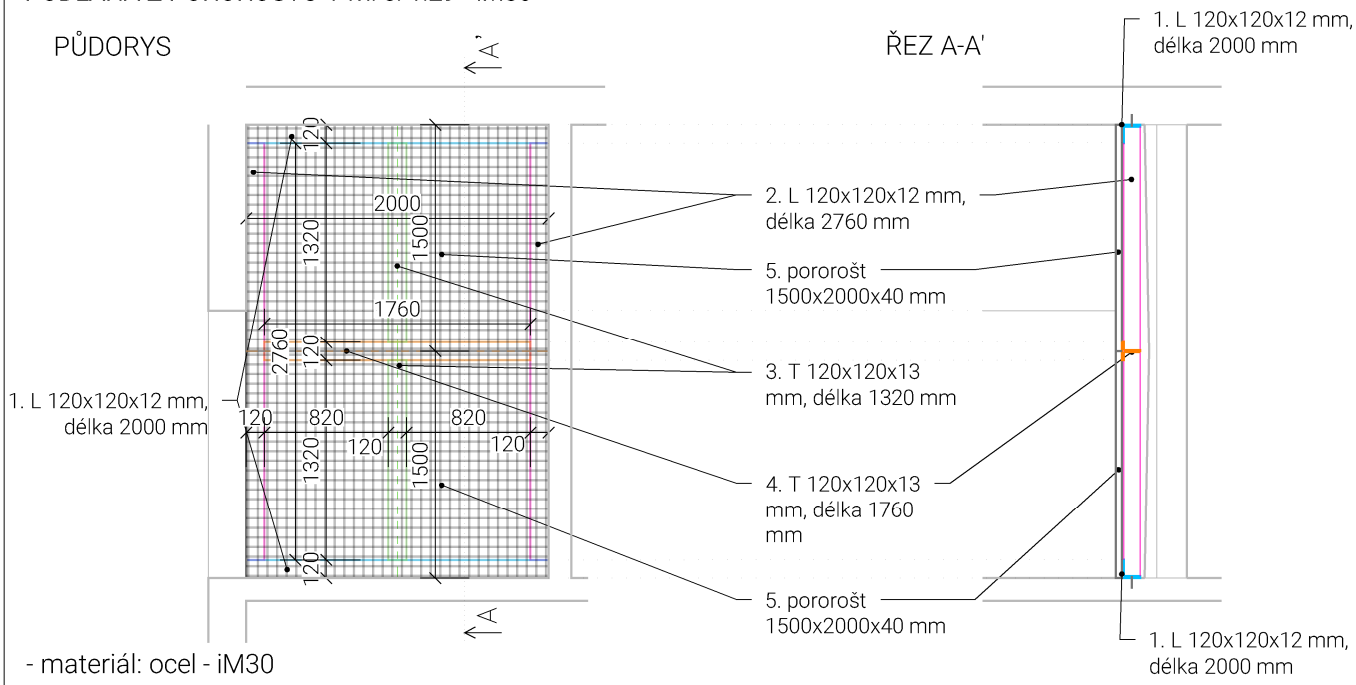

- materiál: ocel - iM30
- povrchová úprava: pozink
- seznam použitých prvků:
  - 2x pororošt 1500x1200x40 mm, tl. prvků 3 mm, velikost ok 34x38 mm, ocel S235
  - 2x L 120x120x12 mm, délka 2000 mm
  - 2x L 120x120x12 mm, délka 2760 mm
  - 2x T 120x120x13 mm, délka 1320 mm
  - 1x T 120x120x13 mm, délka 1760 mm
- L profily budou kotveny do zdiva
- T profily budou navařeny na L profily a samy na sebe

schéma:

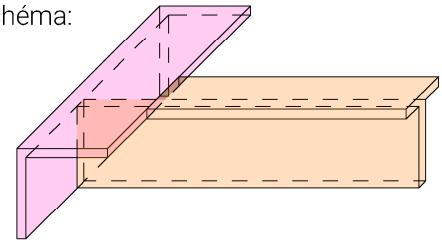

- pororošt bude volně ložen na L a T profilech
- hmotnost konstrukce: cca 513,260 kg

	PROFIL	ROZMĚRY (mm)		HMOTNOST (kg)		
		DÉLKA (mm)	POČ. KS	kg/bm	kg/1ks	celkem
1.	rám.- ocel. L profil 120x120x12 mm	2 000	2	21,82	43,640	87,280
2.	rám.- ocel. L profil 120x120x12 mm	2 760	2	21,82	60,230	120,460
3.	rám.- ocel. T profil 120x120x13 mm	1 320	2	23,20	30,630	61,260
4.	rám.- ocel. T profil 120x120x13 mm	1 760	1	23,20	40,830	40,830
5.	pororošt 1500x1200x40 mm,		2		50,40	100,80
Celkem (bez dořezů a kotvících prvků)						410,606
Celková hmotnost (s dořezy a kotvícími prvky)						513,260

CELK. [ks]: 1

VÝPIS ZÁMEČNICKÝCH VÝROBKŮ

OBJEKT
1.2.0.4.1 PROVOZNÍ BUDOVA

Pozn.: Součástí všech prvků jsou doplňující prvky nutné k osazení, upevnění a funkci, tzn. dilatační spojky, spojovací a upevňovací materiál, apod.. Všechny uvedené prvky je nutno před výrobou přeměřit. Navržená barevnost bude odsouhlasená investorem v rámci tříkolového vzorkování

OZN.	SCHÉMA	CELK. [ks]

Z 05

NOSNÁ KONSTRUKCE POD VZT JEDNOTKY 1.01 A 1.02

PŮDORYS

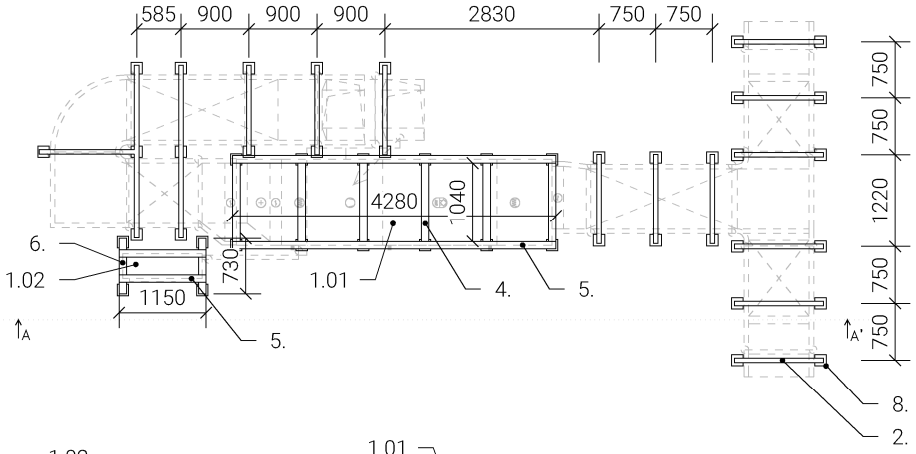

ŘEZ A-A'

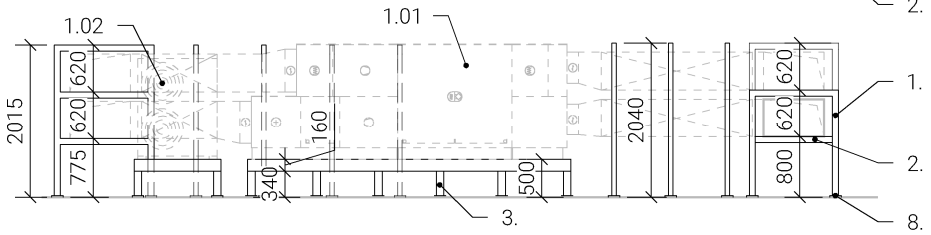

- podpůrná konstrukce bude řešena pomocí konstrukce ze svařovaných jeklů
- povrchová úprava: pozink
- rozměry jeklů: 60x80x4 mm, 100x100x4 mm, 160x100x4 mm
- výška konstrukce: viz schéma
- hmotnost konstrukce: 1014 kg
- konstrukce bude podložena betonovými dlaždicemi 500x500x50 mm (47x)
- před výrobou bude zkoordinováno s výrobní dokumentací VZT

- referenční obrázek:

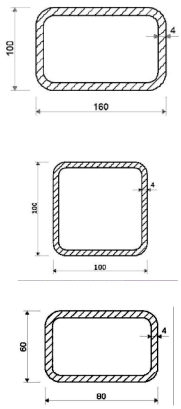

	PROFIL	ROZMĚRY (mm)		HMOTNOST (kg)		
		DÉLKA (m)	POČ. KS	kg/bm	kg/1ks	celkem
1.	jäkl 60x80x4 mm	1,000	31	8,15	8,15	252,65
2.	jäkl 60x80x4 mm	0,510	51	8,15	4,16	212,16
3.	jäkl 100x100x4 mm	0,160	16	11,90	1,90	30,40
4.	jäkl 100x160x4 mm	0,520	6	14,42	7,50	44,99
5.	jäkl 100x160x4 mm	2,140	2	14,42	30,86	61,72
6.	jäkl 100x160x4 mm	0,575	2	14,42	8,29	16,58
7.	jäkl 100x160x4 mm	0,365	2	14,42	5,26	10,53
8.	pásovina 200x200x12	0,200	47	19,40	3,88	182,36
Celkem (bez dořezů a kotvících prvků)						811,00
Celková hmotnost (s dořezy a kotvícími prvky)						1014,00

1

VÝPIS ZÁMEČNICKÝCH VÝROBKŮ

OBJEKT
1.2.0.4.1 PROVOZNÍ BUDOVA

Pozn.: Součástí všech prvků jsou doplňující prvky nutné k osazení, upevnění a funkci, tzn. dilatační spojky, spojovací a upevňovací materiál, apod.. Všechny uvedené prvky je nutno před výrobou přeměřit. Navržená barevnost bude odsouhlasená investorem v rámci tříkolového vzorkování

OZN.	SCHÉMA	CELK. [ks]

Z 06

NOSNÁ KONSTRUKCE POD VZT JEDNOTKU 2.01

POHLED A

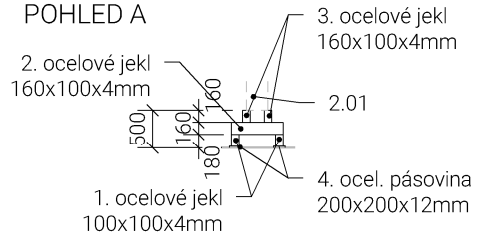

- podpůrná konstrukce bude řešena pomocí konstrukce ze svařovaných jeklů
- povrchová úprava: pozink
- rozměry jeklů: 100x100x4 mm, 160x100x4 mm
- výška konstrukce: viz schéma
- hmotnost konstrukce: 91,380 kg
- konstrukce bude podložena betonovými dlaždicemi 500x500x50 mm (4x)
- před výrobou bude zkoordinováno s výrobní dokumentací VZT

PŮDORYS

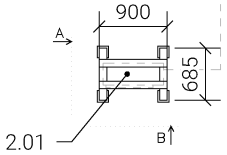

POHLED B

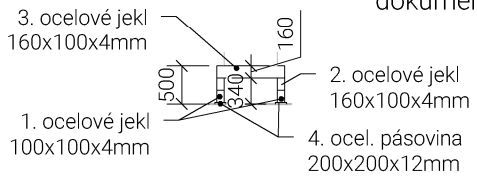

	PROFIL	ROZMĚRY (mm)		HMOTNOST (kg)		
		DÉLKA (mm)	POČ. KS	kg/bm	kg/1ks	celkem
1.	Rám- ocel. jekl 100x100x4 mm	180	4	11,73	2,110	8,450
2.	Rám- ocel. jekl 160x100x4 mm	685	2	15,50	10,620	21,240
3.	Rám- ocel. jekl 160x100x4 mm	900	2	15,50	13,950	27,900
4.	ocel. pásovina 200x200x12	200	4	19,40	3,880	15,520
Celkem (bez dořezů a kotvících prvků)						73,100
Celková hmotnost (s dořezy a kotvícími prvky)						91,380

CELK. [ks]: 1

Z 07

VRATA NIKY NA ODPAD - iM18

	PROFIL	ROZMĚRY (mm)		HMOTNOST (kg)		
		DÉLKA (m)	POČ. KS	kg/bm	kg/1ks	celkem
1.	jäkl 100x100x4 mm	4,600	1	11,73	107,92	107,92
2.	jäkl 100x100x4 mm	2,345	3	11,73	27,51	82,521
3.	L profil 60x60x6 mm	1,880	2	5,53	10,40	20,79
4.	praporkový jäkl 40x34x2 mm	0,920	8	2,20	2,02	16,19
5.	praporkový jäkl 40x34x2 mm	2,180	8	2,20	4,80	38,37
6.	ocel. pásovina 400x50x5	0,400	15	1,96	0,78	11,76
7.	tahokov					22,00
Celkem (bez dořezů a kotvících prvků)						245,60
Celková hmotnost (s dořezy a kotvícími prvky)						307,00

VÝPIS ZÁMEČNICKÝCH VÝROBKŮ

OBJEKT
1.2.0.4.1 PROVOZNÍ BUDOVA

Pozn.: Součástí všech prvků jsou doplňující prvky nutné k osazení, upevnění a funkci, tzn. dilatační spojky, spojovací a upevňovací materiál, apod.. Všechny uvedené prvky je nutno před výrobou přeměřit. Navržená barevnost bude odsouhlasená investorem v rámci tříkolového vzorkování

OZN.	SCHÉMA	CELK. [ks]
Z 07	VRATA NIKY NA ODPAD - iM18	1

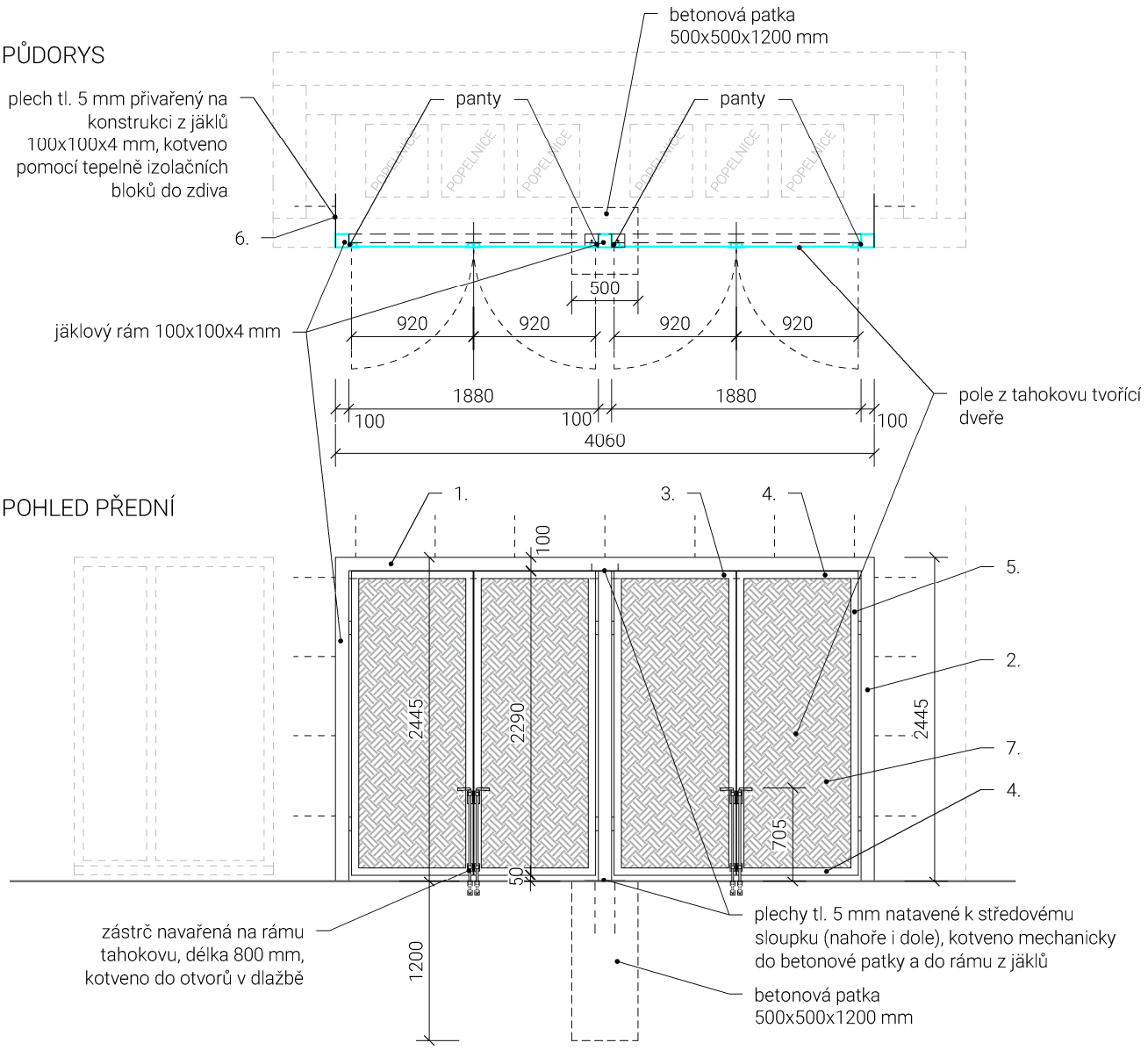

- materiál: ocel, více info viz. Kniha standardů - iM18
- povrchová úprava: pozink
- tvořeno ocelovým rámem z jäklů 100x100x4 mm
- krajní části rámu jsou kotveny přes ocelový plech tl. 5 mm do zdiva (přes tepelně izolační bloky)
- středový sloupek je pomocí nataveného plechu tl. 5 mm mechanicky přikotven k rámu a do betonové patky
- k ocelovému rámu jsou přivařeny panty a k nim přikotven rám s tahokovem tvořící otevíravá vrata niky na odpad (vrata tvoří praporkový profil, ke kterému je nataven tahokov)
- vrata jsou zaaretována pomocí 800 mm dlouhých ocelových zástrčí, které jsou ukotvovány do otvorů v zemi
- na vrchní část rámu je nakotven L profil zabraňující otevírání dveří do niky, na profil bude připevněn pryžový pásek
- dveře jsou od dlažby vzdáleny 50 mm a nejsou na sráz
- hmotnost konstrukce: cca 307 kg

- detail horní části rámu:

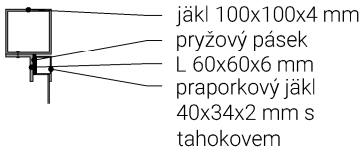

- referenční obrázek:

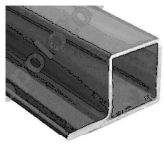

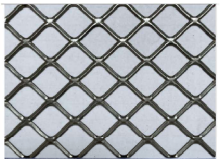

VÝPIS ZÁMEČNICKÝCH VÝROBKŮ

OBJEKT
1.2.0.4.1 PROVOZNÍ BUDOVA

Pozn.: Součástí všech prvků jsou doplňující prvky nutné k osazení, upevnění a funkci, tzn. dilatační spojky, spojovací a upevňovací materiál, apod.. Všechny uvedené prvky je nutno před výrobou přeměřit. Navržená barevnost bude odsouhlasená investorem v rámci tříkolového vzorkování

OZN.	SCHÉMA	CELK. [ks]

7/08

PROVOZNÍ ŽEBŘÍK ZE STŘECHY OBJEKTU NA STŘECHU GARÁŽE

POHLEDY

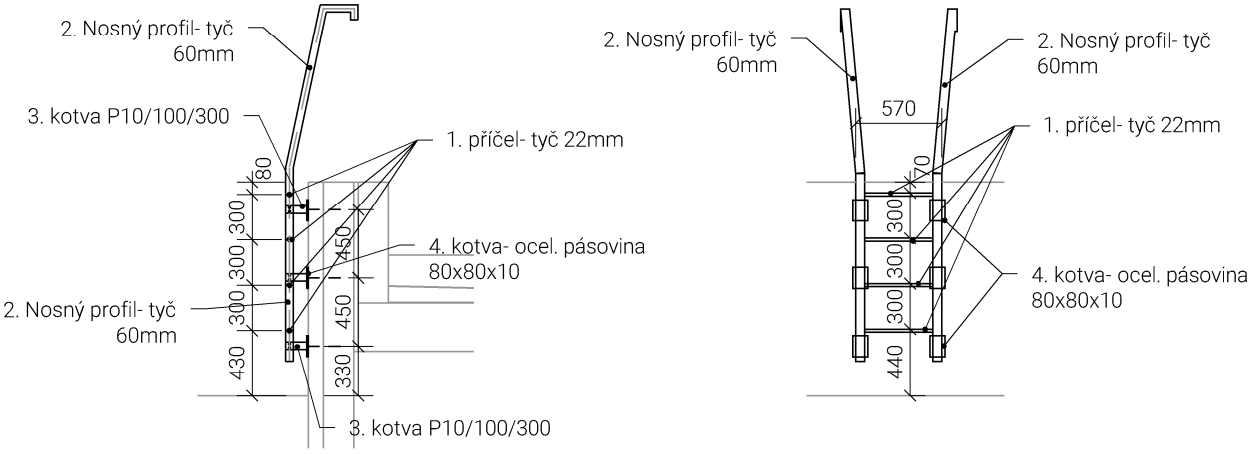

-vzdálenost příčlí 300 mm
– materiál: pozinkovaná ocel
– šířka žebříku 570 mm
– vzdálenost mezi kotvami 450 mm
– odstup žebříku od zdi 100 mm
– kotveno přes prvky pro přerušení tepelného mostu (tepelněizolační bloky), počet kotev: 6

	PROFIL	ROZMĚRY (mm)		HMOTNOST (kg)		
		DÉLKA (mm)	POČ. KS	kg/bm	kg/1ks	celkem
1.	Příčel- tyč 22mm	570	4	2,98	1,700	6,800
2.	Nosný profil- tyč 60mm	2 750	2	22,20	61,050	122,100
3.	Kotva- P 10/100/300	300	6	7,95	2,385	14,310
4.	Kotva- ocel. pásovina 80x80x10	80	6	6,28	0,505	3,030
Celkem (bez dořezů a kotvících prvků)						146,219
Celková hmotnost (s dořezy a kotvícími prvky)						182,774

1

VÝPIS ZÁMEČNICKÝCH VÝROBKŮ

OBJEKT
1.2.0.4.1 PROVOZNÍ BUDOVA

Pozn.: Součástí všech prvků jsou doplňující prvky nutné k osazení, upevnění a funkci, tzn. dilatační spojky, spojovací a upevňovací materiál, apod.. Všechny uvedené prvky je nutno před výrobou přeměřit. Navržená barevnost bude odsouhlasená investorem v rámci tříkolového vzorkování

OZN.	SCHÉMA	CELK. [ks]

Z 09

ZÁBRADLÍ NA STŘEŠE NAD 1NP

PŮDORYS

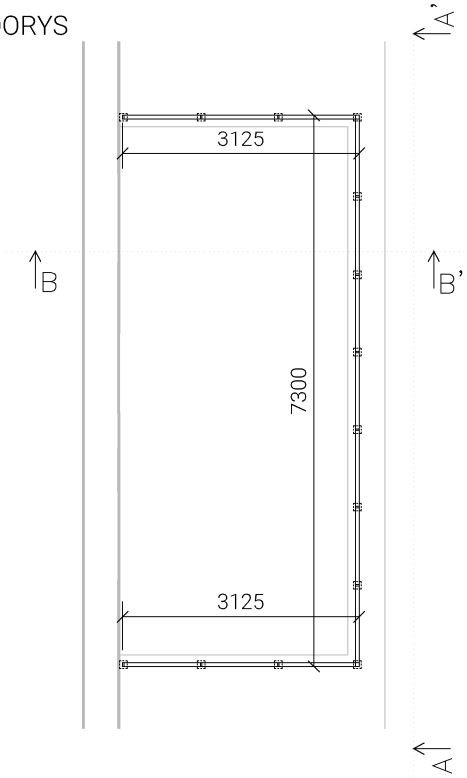

POHLED A-A'

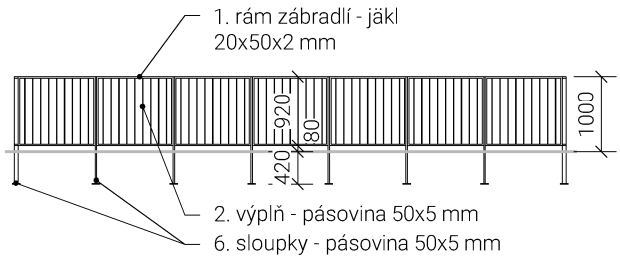

ŘEZ B-B'

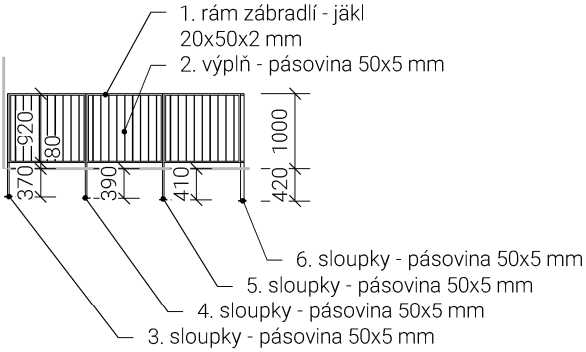

- materiál: - ocel
- povrchová úprava: pozink
- rozměry: - rám: ocelové jäkly 20x50x2 mm
  - výplň rámu: plechy 5x50 mm
  - svislé prvky, do kterých je kotven rám: ocelové jäkly 20x50x2 mm
  - délka celého zábradlí: 13,6 m
- prvky (jäkly a plechy) jsou na sebe navařovány
- zábradlí bude přes ocelové jäkly a kotevní plech kotven do spádové betonové vrstvy
- výška zábradlí: cca 1000 mm nad dlažbou
- vzdálenost mezi svyslými prvky výplně: 100 mm
- celková hmotnost:
- umístění: exteriér - střecha nad 1NP

- referenční obrázek:

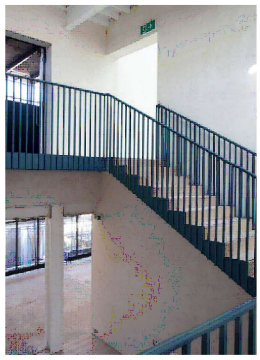

	PROFIL	ROZMĚRY (mm)		HMOTNOST (kg)		
		DÉLKA (mm)	POČ. KS	kg/bm	kg/1ks	celkem
1.	Rám zábr.- ocel. jekl 20x50x2 mm	50 200	1	2,03	101,900	101,900
2.	Výplň - ocel. pásovina 50x5 mm	880	117	2,00	1,760	205,920
3.	Sloupky - ocel. pásovina 50x5 mm	1 370	2	2,00	2,740	5,480
4.	Sloupky - ocel. pásovina 50x5 mm	1 390	2	2,00	2,780	5,560
5.	Sloupky - ocel. pásovina 50x5 mm	1 410	2	2,00	2,820	5,640
6.	Sloupky - ocel. pásovina 50x5 mm	1 420	8	2,00	2,840	22,720
Celkem (bez dořezů a kotvících prvků)						347,220
Celková hmotnost (s dořezy a kotvícími prvky)						416,670

1

OZN.	SCHÉMA	CELK. [ks]

Z 10

MARKÝZA NAD VRATY A GARÁŽÍ

POHLED NA STĚNU

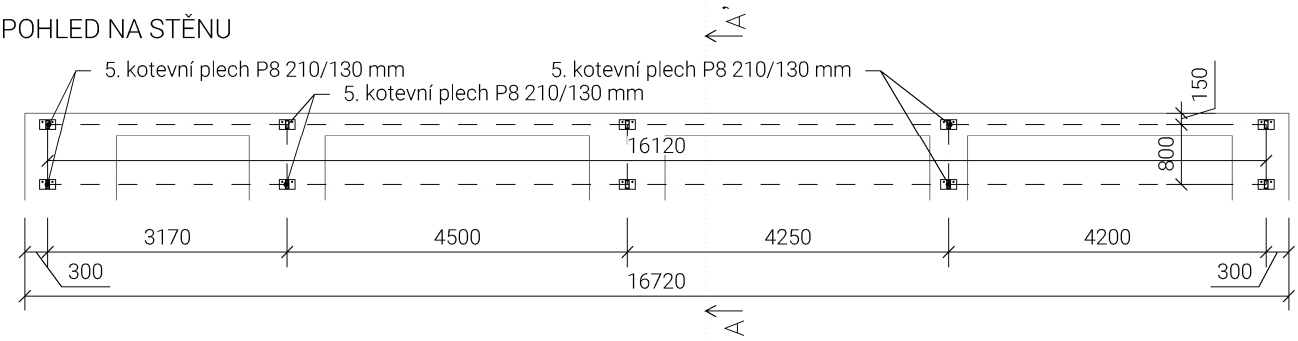

ŘEZ A-A'

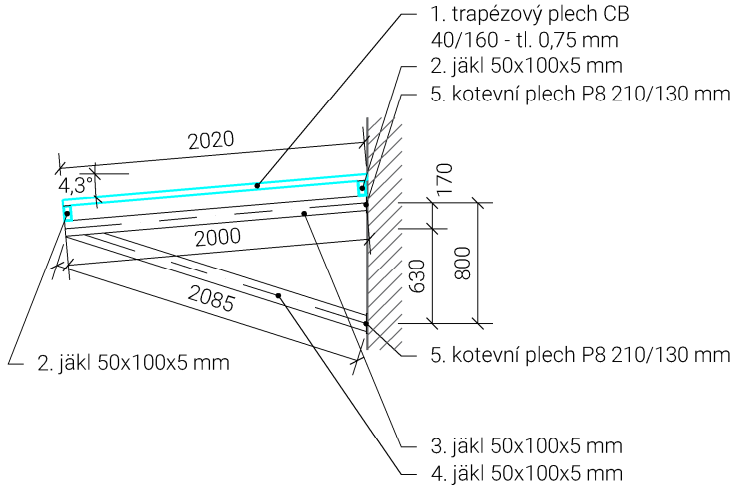

- materiál: - ocel
- povrchová úprava: antikorozní nátěr + finální krycí nátěr
- rozměry: - jäkly 50x100x5 mm, délky 5x2000 mm, 5x2085 mm, 2x16120 mm, ocel S355
  - trapézový plech CB 40/160, tl. 0,75 mm, plocha 33,8 m^2
  - kotevní plech P8 210/130 mm, 10x
- markýzu tvoří šikmé vzpěry z jäklů kotvené přes kotevní plechy do zdiva
- na vzpěry jsou kotveny jäkly podélné, do kterých je kotven trapézový plech
- podrobněji viz D.3 Stavebně konstrukční řešení
- celková hmotnost: 995,215 kg
- umístění: exteriér - nad vraty a garáží

		ROZMĚRY (mm)		HMOTNOST (kg)		
	PROFIL	PLOCHA (m^2)	POČ. KS	kg/m^2	kg/1ks	celkem
1.	trapézový plech CB 40/160	33,775	1	7,67	259,050	259,050
5.	kotevní plech P8 210/130 mm	0,0275	10	-	1,730	17,300
		DÉLKA (mm)	POČ. KS	kg/bm	kg/1ks	celkem
2.	podélný profil - jäkl 50x100x5 mm	16 120	2	10,5	169,260	338,520
3.	vzpěra vrchní - jäkl 50x100x5 mm	2 000	5	10,5	21,000	105,000
4.	vzpěra spodní - jäkl 50x100x5 mm	2 085	5	10,5	21,895	109,475
Celkem (bez dořezů a kotvících prvků)						829,345
Celková hmotnost (s dořezy a kotvícími prvky)						995,215

1

OZN.	SCHÉMA	CELK. [ks]
Z 11	KONSTRUKCE PŘÍSTŘEŠKU VEDLE GARÁŽÍ	

PŮDORYS

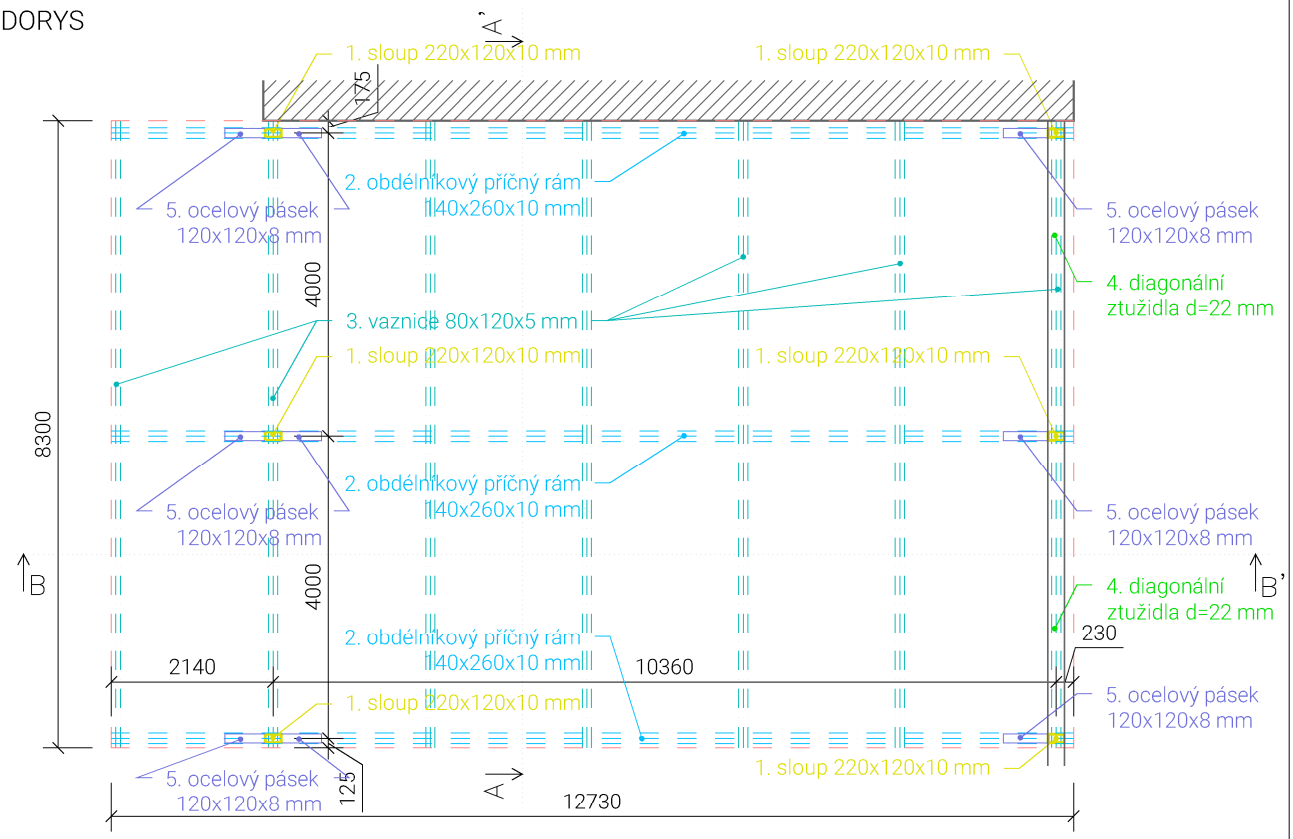

ŘEZ A-A'

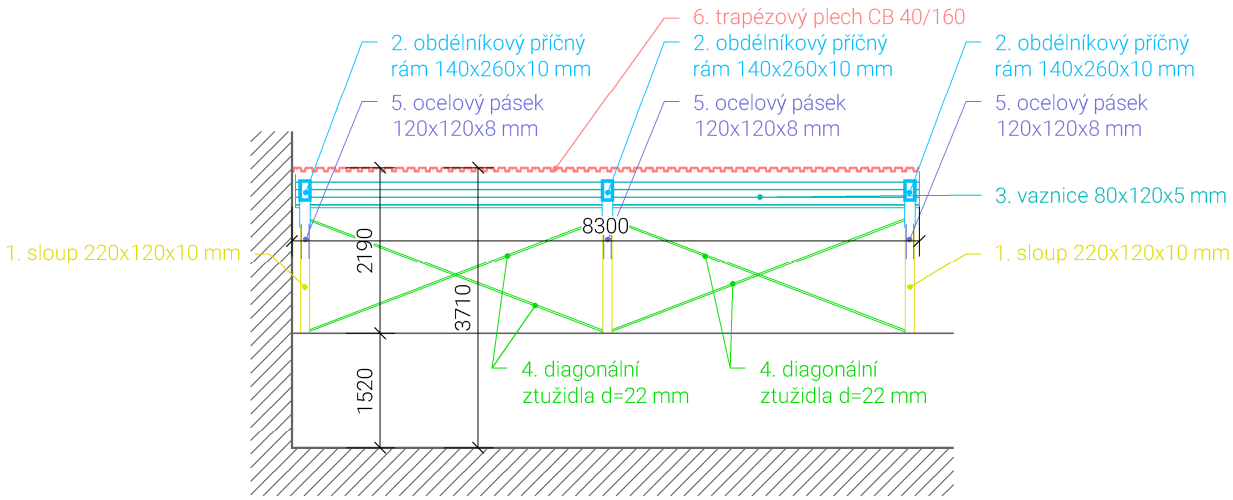

OZN.	SCHÉMA	CELK. [ks]

Z 11

KONSTRUKCE PŘÍSTŘEŠKU VEDLE GARÁŽÍ

ŘEZ B-B'

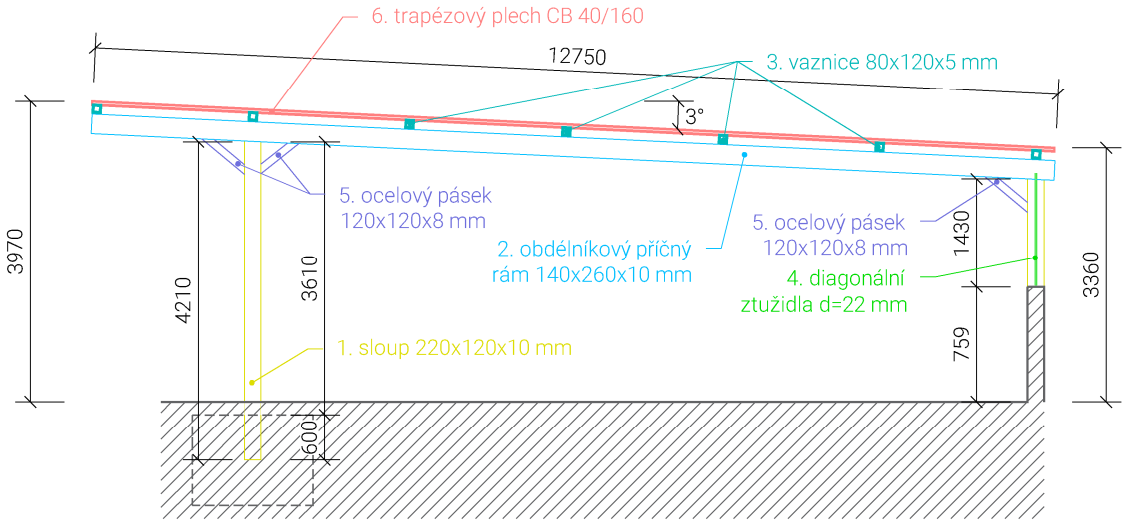

- materiál: - ocel
- povrchová úprava: antikorozní nátěr + finální krycí nátěr
- rozměry: - sloup 220x120x10 mm, délka 3x1430 mm, 3x4210 mm, ocel S355
  - trapézový plech CB 40/160, tl. 0,75 mm, plocha 105,8 m^2
  - vaznice 80x120x5 mm, délka 7x8300 mm, ocel S355
  - rámová příčel 140x260x10 mm, délka 3x12730 mm, ocel S355
  - pásky 120x120x8 mm, 6x620 mm, 3x540 mm, ocel S355
  - diagonály - táhla z ocelových tyčí průměru 22 mm, délka 4x4140 mm, ocel S235
- prvky jsou mezi sebou svařované
- podrobněji viz D.3 Stavebně konstrukční řešení
- celková hmotnost: 5787,120 kg
- umístění: exteriér - přístřešek vedle garáží

		ROZMĚRY (mm)		HMOTNOST (kg)		
	PROFIL	PLOCHA (m^2)	POČ. KS	kg/m^2	kg/1ks	celkem
6.	trapézový plech CB 40/160	105,825	1	7,67	811,680	811,680
		DÉLKA (mm)	POČ. KS	kg/bm	kg/1ks	celkem
1.	sloup 220x120x10 mm	1 430	3	47,5	67,925	203,775
1.	sloup 220x120x10 mm	4 210	3	47,5	199,975	599,925
2.	rámová příčel 140x260x10 mm	12 750	3	57,0	726,750	2180,250
3.	vaznice 80x120x5 mm	8 300	7	14,4	119,520	836,640
4.	diagonální ztužidla d=22 mm	4 140	4	2,98	12,340	49,350
5.	pásek 120x120x8 mm	620	6	26,4	16,370	98,210
5.	pásek 120x120x8 mm	540	3	26,4	14,260	42,770
Celkem (bez dořezů a kotvících prvků)						4822,600
Celková hmotnost (s dořezy a kotvícími prvky)						5787,120

1

VÝPIS ZÁMEČNICKÝCH VÝROBKŮ

OBJEKT
1.2.0.4.1 PROVOZNÍ BUDOVA

Pozn.: Součástí všech prvků jsou doplňující prvky nutné k osazení, upevnění a funkci, tzn. dilatační spojky, spojovací a upevňovací materiál, apod.. Všechny uvedené prvky je nutno před výrobou přeměřit. Navržená barevnost bude odsouhlasená investorem v rámci tříkolového vzorkování

OZN.	SCHÉMA/POPIS	CELK. [ks]

Z 12

NOSNÁ PODKONSTRUKCE

- Rozměr: vnější celkové rozměry prostoru: 2764 x 655 mm
- Popis: nosná podkonstrukce pod zarovnání vnější stěny za pomocí sádrokartonových voděodolných desek vhodných do exteriéru
- Umístění: Exteriér, pohled, prostor před hlavním vstupem
- Sádrokarton: deska s jádrem z potrlandského cementu do vlhkého a mokrého prostředí (vhodné do exteriéru), cementové jádro je obaleno síťovinou ze skelných vláken, objemová hmotnost v suchém stavu 1150 kg/m3, pevnost v ohybu min. 7MPa, pevnost ve smyku 607 N, součinitel difúzního odporu 66, třída reakce na oheň A1, spoje vyztuženy výztužnou páskou, tloušťka 12,5 mm
- Profily: nosná konstrukce z montážních a nosných CD profilů, po obvodě kotvené do UD profilů, v horní částí kotveno přímo do železobetonové stropní deky, následně překryté tepelnou izolací z minerální vaty, boční strany kotvené přes tepelnou izolaci z EPS polystyrenu, kotvené pomocí hmoždinky s přerušením tepelného mostu. Všechny prvky nosné konstrukce jsou opatřené ochranou proti korozi.
- osová vzdálenost vodorovných prvků je 223 mm, svislých prvků 312 mm
- dodávka včetně kompletního kotevního materiálu, a křížových spojek 27 ks

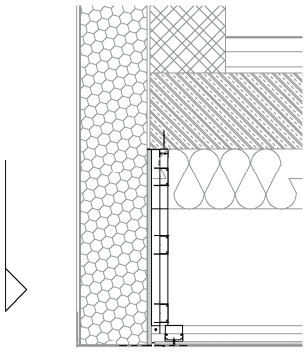

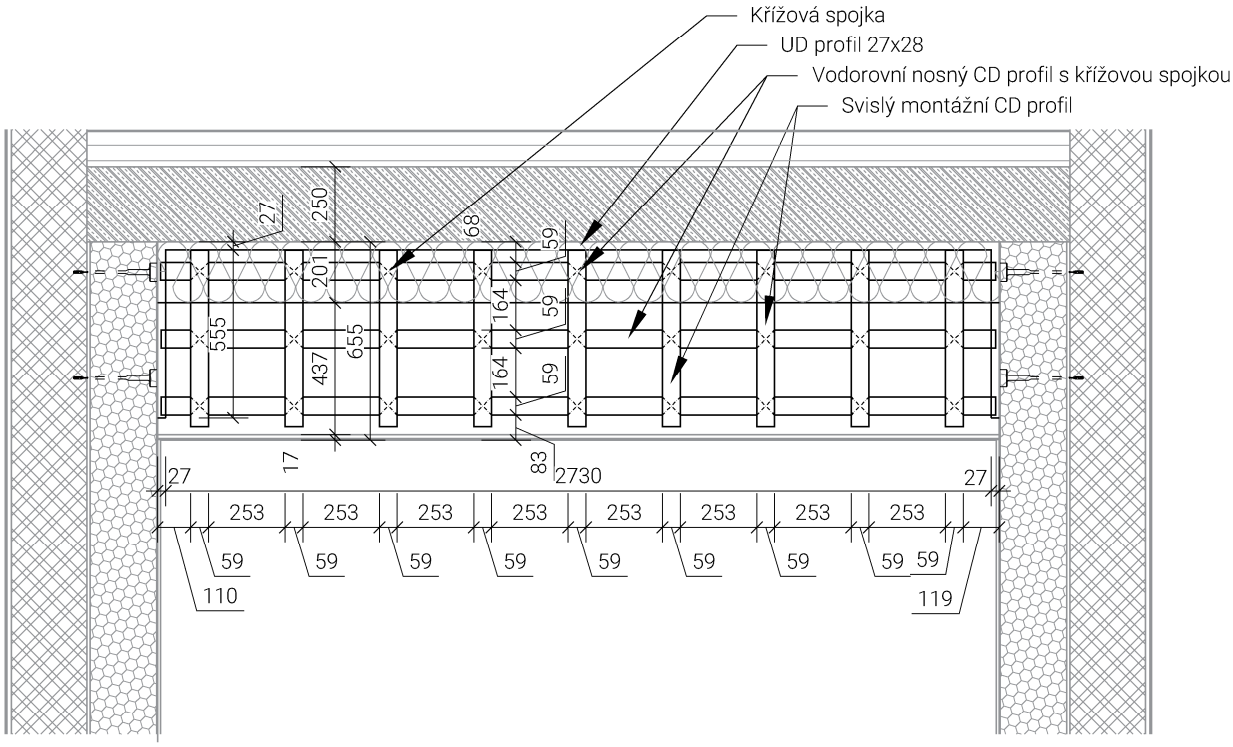

	PROFIL	ROZMĚRY (mm)		HMOTNOST (kg)		
		DÉLKA (mm)	POČ. KS	kg/bm	kg/1ks	celkem
1.	obvodový UD profil 28 x 27 mm	3840	1	0,36	1,382	1,382
2.	Vodorovný CD profil 27 x 60 mm	2730	3	0,54	1,474	4,422
3.	Svislý CD profil 27 x 60 mm	580	9	0,54	0,313	2,817
Celkem (bez dořezů a kotvících prvků)						8,621
Celková hmotnost (s dořezy a kotvícími prvky) + 10%						9,483

1

VÝPIS ZÁMEČNICKÝCH VÝROBKŮ

OBJEKT
1.2.0.4.1 PROVOZNÍ BUDOVA

Pozn.: Součástí všech prvků jsou doplňující prvky nutné k osazení, upevnění a funkci, tzn. dilatační spojky, spojovací a upevňovací materiál, apod.. Všechny uvedené prvky je nutno před výrobou přeměřit. Navržená barevnost bude odsouhlasená investorem v rámci tříkolového vzorkování

OZN.	SCHÉMA/POPIS	CELK. [ks]

Z 13

NOSNÁ PODKONSTRUKCE

- Rozměr: vnější celkové rozměry prostoru: 4014 x 655 mm
- Popis: nosná podkonstrukce pod zarovnání vnější stěny za pomocí sádrokartonových voděodolných desek vhodných do exteriéru
- Umístění: Exteriér, pohled, prostor pro popelnice
- Sádrokarton: deska s jádrem z potrlandského cementu do vlhkého a mokrého prostředí (vhodné do exteriéru), cementové jádro je obaleno síťovinou ze skelných vláken, objemová hmotnost v suchém stavu 1150 kg/m3, pevnost v ohybu min. 7MPa, pevnost ve smyku 607 N, součinitel difúzního odporu 66, třída reakce na oheň A1, spoje vyztuženy výztužnou páskou, tloušťka 12,5 mm
- Profily: nosná konstrukce z montážních a nosných CD profilů, po obvodě kotvené do UD profilů, v horní částí kotveno přímo do železobetonové stropní deky, následně překryté tepelnou izolací z minerální vaty, boční strany kotvené přes tepelnou izolaci z EPS polystyrenu, kotvené pomocí hmoždinky s přerušením tepelného mostu. Všechny prvky nosné konstrukce jsou opatřené ochranou proti korozi.
- osová vzdálenost vodorovných prvků je 223 mm, svislých prvků 312 mm
- dodávka včetně kompletního kotevního materiálu, a křížových spojek 39 ks

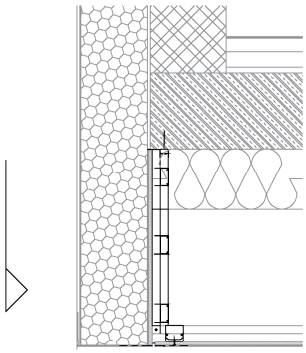

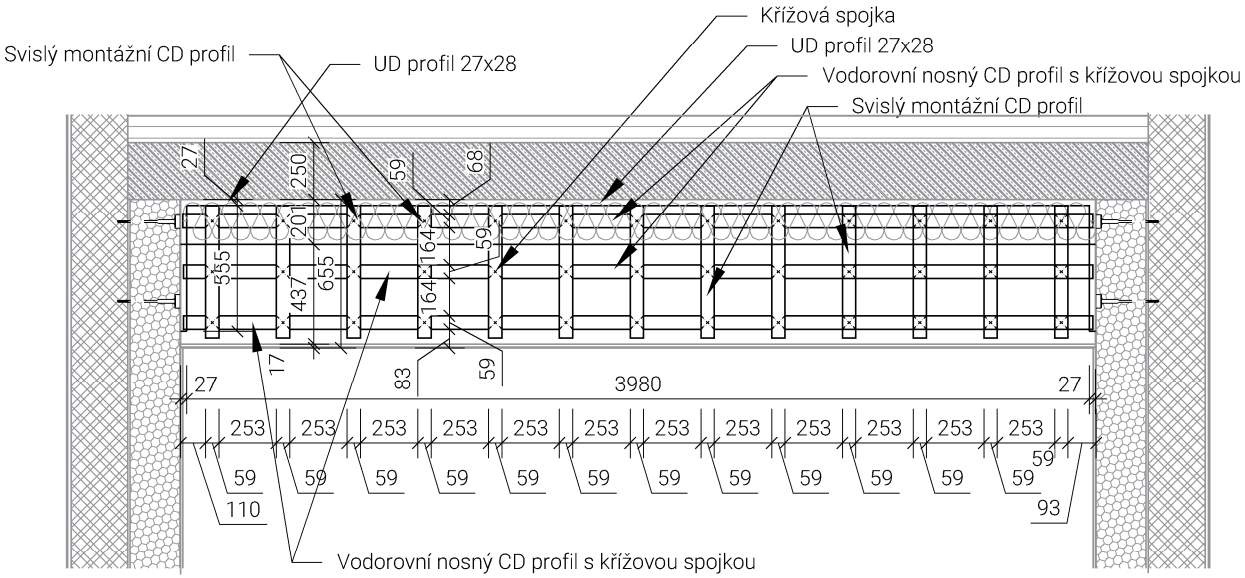

	PROFIL	ROZMĚRY (mm)		HMOTNOST (kg)		
		DÉLKA (mm)	POČ. KS	kg/bm	kg/1ks	celkem
1.	obvodový UD profil 28 x 27 mm	5090	1	0,36	1,832	1,832
2.	Vodorovný CD profil 27 x 60 mm	3980	3	0,54	2,149	6,447
3.	Svislý CD profil 27 x 60 mm	580	13	0,54	0,313	4,072
Celkem (bez dořezů a kotvících prvků)						12,351
Celková hmotnost (s dořezy a kotvícími prvky) + 10%						13,586

1